RCS 2100

GENEL ÖZELLİKLER

- Temassız ölçüm
- 12 bit çözünürlük
- 0-360° arasında kullanıcı tarafından seçilebilen açı değerleri
- 0-10 VDC, 4-20 mA veya rasyometrik çıkış seçenekleri
- Ağır çevre şartları ve titreşime dayanıklı
- IP67 yüksek koruma sınıfı
- Uzun çalışma ömrü
- Kompakt yapı
- Yüksek doğruluk

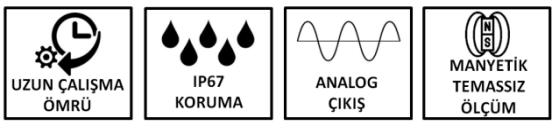

RCS 2100 serisi sensörlerden 0-360° arasında açı ölçümü bilgisi alınabilir. Ölçüm sınırları 0-360° arasında kullanıcı isteğine bağlı olarak ayarlanabilir. 0-10 V, 4-20 mA veya rasyometrik çıkış seçenekleri mevcuttur.

Yüksek doğruluk, kompakt tasarım ve dayanıklı yapıya sahip olan RCS 2100 açı sensörleri; vinç ve kaldırma sistemleri, robotik sistemler, güneş enerjisi, rüzgar santralleri, otomobil parçaları vb. endüstriyel alanlarda açı ölçümü için uygun çözümler sunar. Yüksek IP koruma sınıfları sayesinde zorlu çevre koşullarında rahatlıkla çalışabilirler.

TEKNİK ÖZELLİKLER

***Ölçüm Aralığı**	0° 'den 360° 'ye kadar istenen aralıkta üretilebilir.			
Ölçme Tipi	Manyetik, temassız			
Linearite	±%0.3 FS			
Çözünürlük	12 bit			
Tekrarlanabilirlik	0.1°			
Cevaplama frekansı	250 Hz			
***Çıkış Sinyali**		***Rasyometrik***	***0…10VDC***	***4…20 mA***
	Besleme Gerilimi	5 VDC	15…32 VDC	9…32 VDC
	Yük	≥ 1KΩ	≥ 1KΩ	0…250 Ω
Akım Tüketimi	30 mA maks.			
Ters Polarite Koruması	Evet, sadece besleme			
Elektriksel Bağlantı	3 x 0,14 mm^2 ekranlı kablo			
Maks. Çalışma Hızı	Mekanik olarak limitsiz			
Koruma Sınıfı	IP67			
Çalışma Sıcaklığı	-25°C … +85°C			
Ağırlık	~50 gr			
Malzeme	Gövde: Alüminyum			
	Mıknatıs: Alüminyum			

Not: (*) ile belirtilen teknik özellikler seçilen modele göre değişkenlik göstermektedir. Ürün seçimi için detaylı kod tablosu sayfa 3'te gösterilmektedir.

ELEKTRİKSEL BAĞLANTI

SİNYAL	KABLO RENGİ
+V	Kırmızı
0V	Siyah
Çıkış Sinyali	Sarı

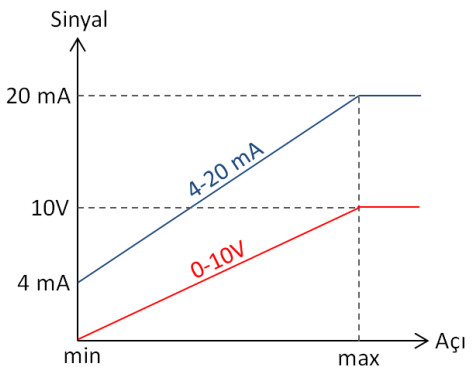

MEKANİK ÖLÇÜLER (mm)

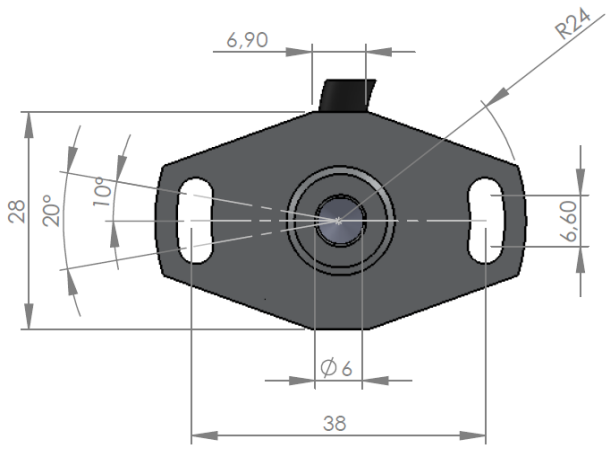

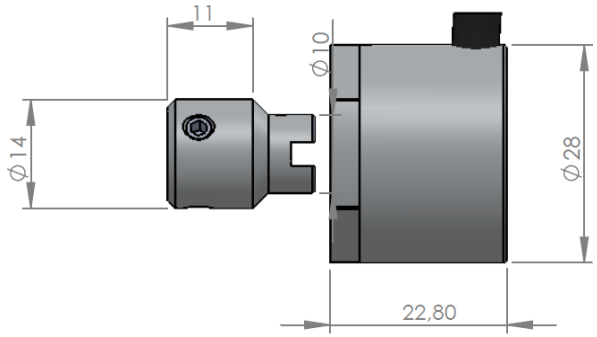

MONTAJ BİLGİLERİ

Çalışma Pozisyonu

dz: 0,8 mm max.

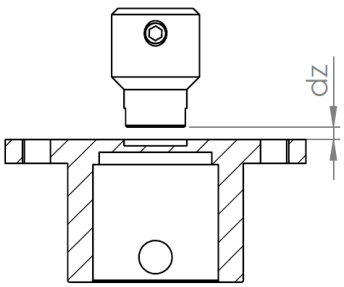

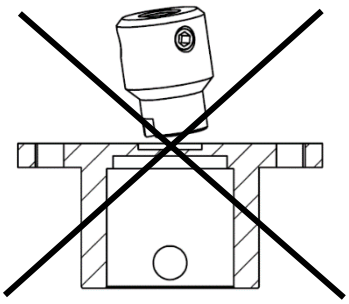

Mıknatısın izin verilen maks. yanlış hizalanma değeri

dx: ±0,25 mm max.
dy: ±0,25 mm max.

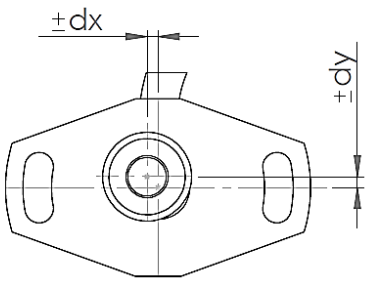

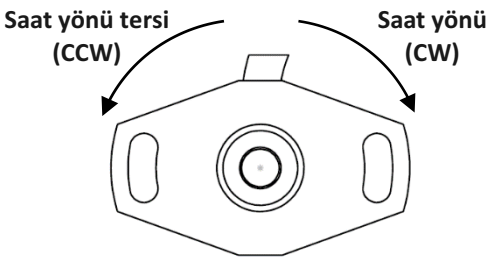

0° Noktası

Gövde ve mıknatıs üzerinde yer alan kılavuz çizgilerinin kesiştiği nokta, 0° noktasıdır.

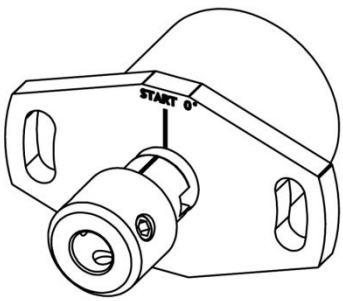

ÖRNEK UYGULAMA ALANLARI

- Robotik sistemler
- Otomobil parçaları
- Güneş enerjisi ve fotovoltaik sistemler
- Otomatik yönlendirmeli sistemler
- Vinç ve kaldırma sistemleri
- Rüzgar Santralleri

ÜRÜN KODU

Model

Besleme Voltajı (1)

TTL: 5VDC
PP : 10...30VDC

Çıkış Sinyali Yönü

CW : Saat yönü
CCW: Saat yönü tersi

RCS 2100 - **X** - **XX** - **XX** - **XX** - **X**

Açı Değeri

0-360° arasında istenen açı değeri talep edilebilir.

Çıkış Sinyali

A : 4-20 mA
V : 0-10 V
V3: 0.5-4.5 VDC

Elektriksel Bağlantı (2)

0,5M : 0,5m kablo (std)

(1) Çıkış sinyali 4-20 mA veya 0-10V seçildiğinde besleme voltajı PP, rasyometrik seçildiğinde ise TTL seçilmelidir.
(2) Opsiyonel olarak farklı kablo boyları talep edilebilir.

Örnek Kod: RCS 2100-30-PP-V-CW-0,5M
RCS 2100 serisi, 0-30° ölçüm aralığı, PP besleme, 0-10V çıkışlı, Sinyal çıkışı saat yönünde, 0.5 m kablolu

VFA Elektronik Ölçüm Teknolojileri ve Otomasyon Hizmetleri San. Tic. Ltd. Şti.
Fevzi Çakmak Mah. Aslım Cad. No:40/Z Karatay - KONYA
T.0332 235 1887 - 88 | F.0332 235 9998 | M.0553 296 52 42
www.vfaelektronik.com | www.vfaelektronik.com.tr
info@vfaelektronik.com