DALDIRMA TİP SEVİYE BASINÇ SENSÖRLERİ

PTL 130

Piezorezistif ölçüm prensibi
Uzun vadeli kararlı çalışma
EMC ve ters polarite koruması
4…20 mA veya 0-10 V analog çıkış seçenekleri
1 metre ile 100 metre arasında farklı seviye ölçümleri
IP68 koruma sınıfı
Yağ ve yakıt tanklarında kullanıma uygun
Yüksek kalite
Stoktan hemen teslim
Uygun fiyat, ekonomik çözüm

Atek Sensör arge mühendisleri tarafından tasarımı ve üretimi yapılan, tamamıyla yerli PTL 130 serisi seviye basınç sensörleri; akarsular, rezervuarlar, su tanklar ı, özellikle yağ ve yakıt tankları vb. uygulamalarda seviye ölçümü için kullanılır. IP68 koruma sınıfına sahip paslanmaz gövdesi ile zorlu ortamlarda çalışabilir. Aşırı gerilim ve ters polarite koruması sayesinde elektriksel dalgalanmalardan ve ters bağlantılardan etkilenmeyen PTL 130 serisi uzun ömürlüdür. İsteğe bağlı olarak yapılandırılabilen basınç aralıkları, analog çıkış ve mekanik bağlantı seçenekleriyle çeşitli kullanım alanlarına uygun çözümler sunar.

TEKNİK ÖZELLİKLER

Ölçüm Prensibi	Piezorezistif	
Membran	1.4404 (AISI 316L)	
O-Ring	Viton (FKM)	
Üretilebilen Ölçüm Aralığı	100 mbar ile 25 bar arasında farklı modeller seçilebilir	
Çıkış Sinyali	**Sinyal Çıkışı**	**Besleme**
	0…10VDC	12…30VDC
	0.5…4.5VDC	5VDC
	4…20mA	12…30VDC
Maksimum Basınç	%200 FS	
Hassasiyet	%0,3	

Elektriksel Bağlantı	3 x 0,35 mm^2 PTFE kablo Kablo dış çapı: 7,5 ±0,2 mm Tahliye borusu çapı: 2 mm (Seviye değerine göre kablo uzunluğu)
Çalışma Sıcaklığı	-25°C … +85°C
Depolama Sıcaklığı	-25°C … +85°C
Koruma Sınıfı	IP68
Malzeme	Gövde: 1.4404 (AISI 316L paslanmaz çelik)
	Kablo: PTFE (Politetrafloretilen)
Ağırlık	~350 gr
EMC Koruması	Emisyon: EN/IEC 61000-6-3
	Bağışıklık: EN/IEC 61000-6-2

ELEKTRİKSEL BAĞLANTI

4-20 mA Bağlantısı

Sinyal	Kablo
+12…30 VDC (+ besleme)	Kırmızı
4-20 mA	Siyah

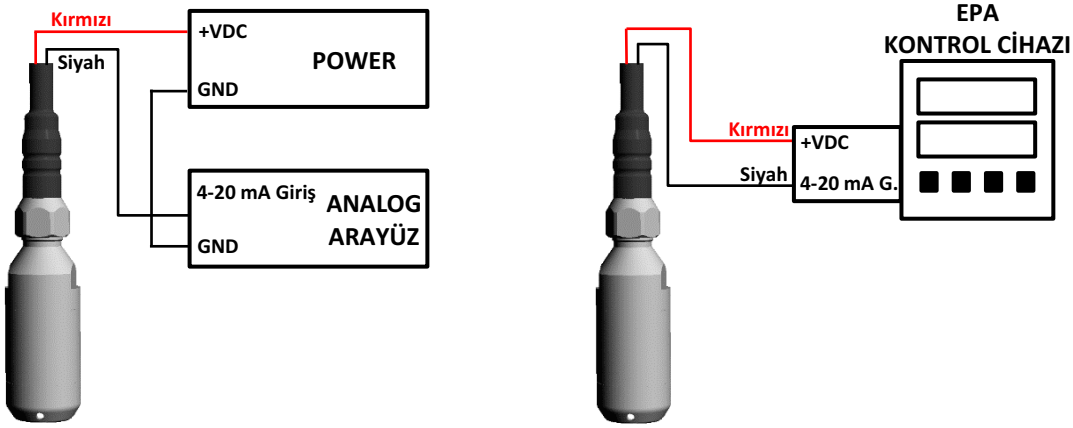

0-10 VDC ve 0.5-4.5 VDC Bağlantısı

Sinyal		Kablo
+12…30 VDC	+5 VDC	Kırmızı
GND	GND	Siyah
0-10 VDC	0.5-4.5 VDC	Sarı

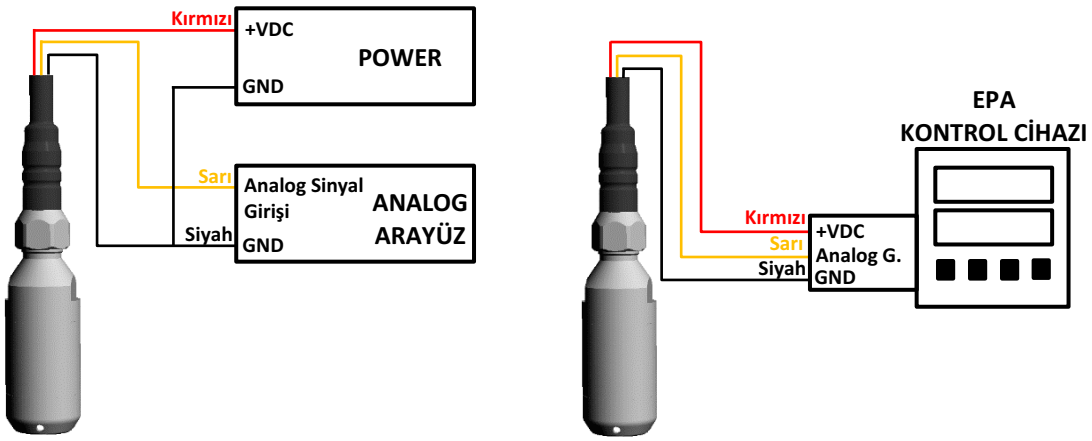

ÖRNEK UYGULAMA

Uygulama esnasında, ürün serbest daldırabilir. Fakat baraj, nehir, akarsu uygulamalarında dalgalanmaya karşı ürünün ince boru içinden sarkıtılması tavsiye edilir.

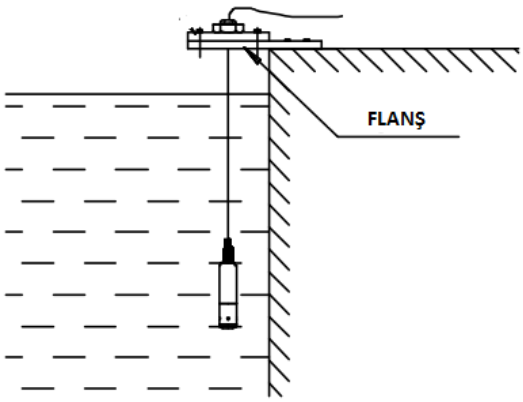

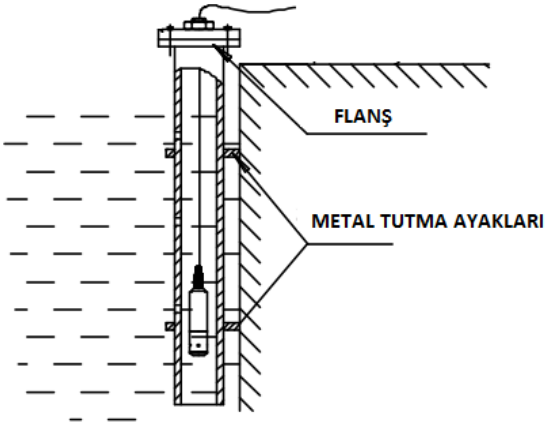

UYARI !!!

Tahliye borusundaki fitilin çıkarılması durumunda, ürün garanti kapsamı dışında kalır.

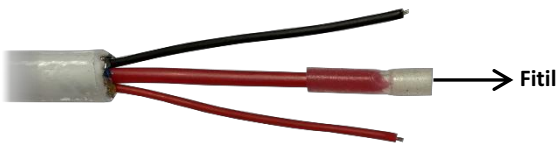

MEKANİK ÖLÇÜLER (Standart Kapaklı) (mm)

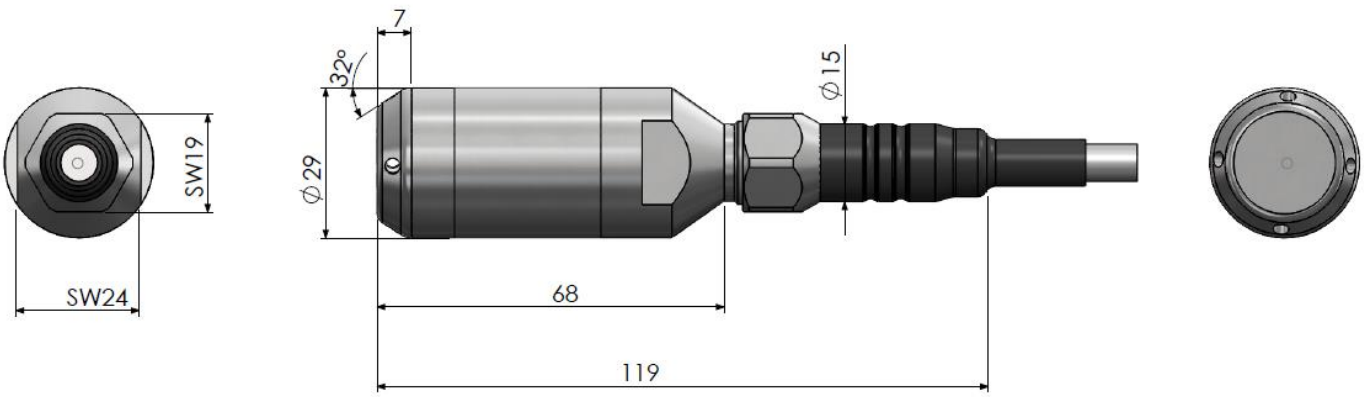

MEKANİK BAĞLANTI SEÇENEKLERİ

Standart Kapak

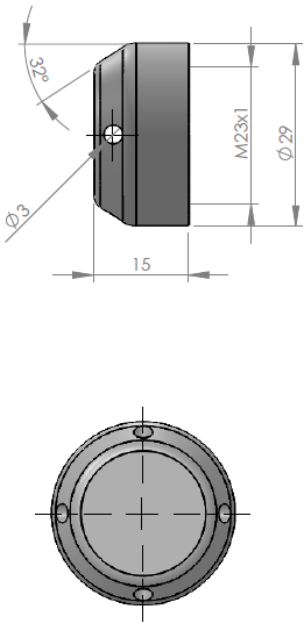

G1/2 Erkek*

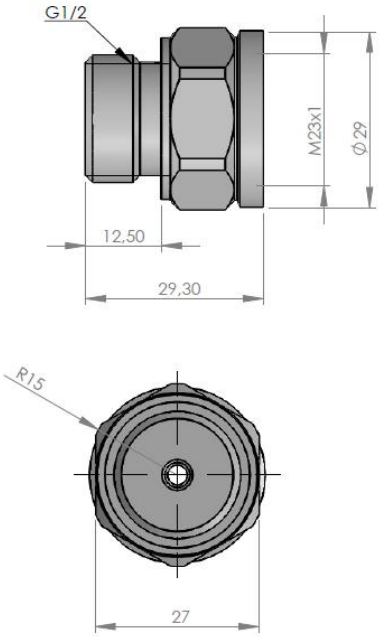

G1/4 Erkek*

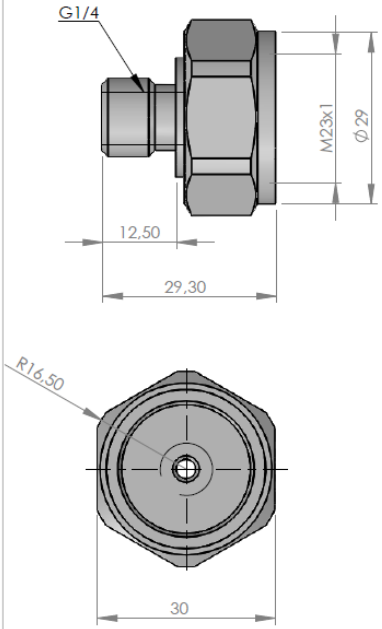

G1 1/2 Erkek*

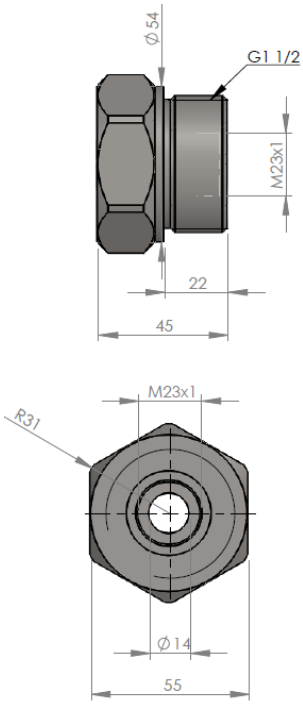

(*) ile işaretli olan bağlantı parçaları opsiyoneldir.

ÖRNEK UYGULAMA ALANLARI

Kuyular
Su Tankları
Göl Seviyesi

Nehir Seviyesi
Rezervuarlar
Yağ ve Yakıt Tankları

ÜRÜN KODU

Model

Çıkış Sinyali

V : 0-10 VDC
V8: 0.5-4.5 VDC
A : 4-20 mA

Kablo Uzunluğu

5M : 5 Metre
8M : 8 Metre
10M: 10 Metre
*Sıvı seviye ölçümünde ölçülecek değerin 1 metre üzerinde seçilmeli

PTL 130 - **X** - **XX** - **XX** - **XX** - **XXX**

Basınç

100 mbar ile 25 bar arasında farklı modeller seçilebilir

*Su için 1 Metre Seviye = 100 mbar kabul edilir

Mekanik Bağlantı

Kod Yok : Standart Kapak
G1/4 : G1/4 Bağlantı
G1/2 : G1/2 Bağlantı
G1.1/2 : G1 1/2 Bağlantı

Kablo Türü

PTFE : PTFE (politetrafloretilen)

Ürün	Gövde	Kablo Materyali	O-Ring	Uygulama Alanları
PTL 110	1.4404 (AISI 316L)	PE (Polietilen)	NBR	Kuyular, su tankları, göl seviyesi, nehir seviyesi, rezervuarlar
PTL 120	1.4462 (dubleks) 1.4404 (AISI 316L) Titanyum	PE (Polietilen)	NBR	Deniz suyu, tuzlu su, atık su, gri su
PTL 130	1.4404 (AISI 316L)	PTFE (politetrafloretilen)	Viton (FKM)	Yağlar ve yakıtlar

VFA Elektronik Ölçüm Teknolojileri ve Otomasyon Hizmetleri San. Tic. Ltd. Şti.
Fevzi Çakmak Mah. Aslım Cad. No:40/Z Karatay - KONYA
T.0332 235 1887 - 88 | F.0332 235 99 98 | M.0553 296 52 42
www.vfaelektronik.com | www.vfaelektronik.com.tr
info@vfaelektronik.com