VFA ELEKTRONİK

VORTEX BUHAR AKIŞ ÖLÇER
S435

ENTEGRE
SICAKLIK

Doymuş Buhar Tüketimini Ölçer

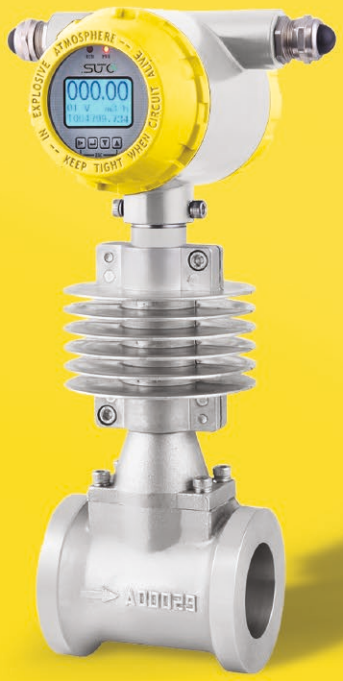

Otomatik yoğunluk ayarı, çok doğru kütle akış hesaplaması sağlar

S435 FEATURES

ENTEGRE SICAKLIK SENSÖRÜ
Otomatik yoğunluk ayarı

DOĞRU SONUÇ
Çok hızlı tepki süresi

KOLAY SÜREÇ İZLEME
Ektili ve kolay ölçümler

TOPLAM DEBİ
Yüksek doğruluk ve güvenilir ölçümler

Vorteks akış ölçerler, sağlam tasarımları, hareketli parçaları olmaması ve yüksek sıcaklık / basınç direnci sayesinde buhar ölçümleri için ideal seçimdir. S435, otomatik yoğunluk telafisi ile doymuş buharda kütle akışı ve tüketim ölçümleri sağlar. Her zaman doğru sonuçları garanti eder. Parametre ayarları, doğrudan debimetredeki kullanıcı arayüzü (tuşlar ve ekran) aracılığıyla yapılabilir. Bir SCADA sistemine bağlantı, Modbus / RTU arayüzü veya mevcut analog çıkış yoluyla yapılır.

Lütfen sıcaklık, basınç ve nominal akış gibi buhar parametrelerinin S435 spesifikasyonu dahilinde olduğundan emin olun.

S435 Avantajlar

- Doymuş buharı ölçer
- E ntegre sıcaklık sensörü
- Anlık akış ve tüketimi gösterir
- A yarlar için ekran ve tuşlar
- Küçük basınç kayb ı
- Sağlam endüstriyel tasarım, yüksek koruma seviyesi
- Analog ve Modbus çıkışı
- Wafer Tip — kurulumu kolay
- Hareketli parçası yok

S435 KURULUM

Flanş Tip
vortex debimetre

Grafit conta

Akış Yönü

Flanşlar

Kurulum ekipmanları,
somunlar ve contalar

Çift cıvata ve somun kullanın. Contalar ve cıvatalar sağlıyoruz.

S435 BOYUTLAR

VORTEX BUHAR AKIŞ ÖLÇER S 345				
DN	Vortex Akış Ölçer boyut anma basıncı 1,6 Mpa birim: mm			
	A	B	C	D
40	100	50	256	75
50	110	55	256	87
65	110	55	262	109
80	110	55	267	120
100	120	60	271	149
125	133	73	291	175
150	160	90	304	203
200	185	115	331	259
250	210	140	357	312
300	240	165	383	363

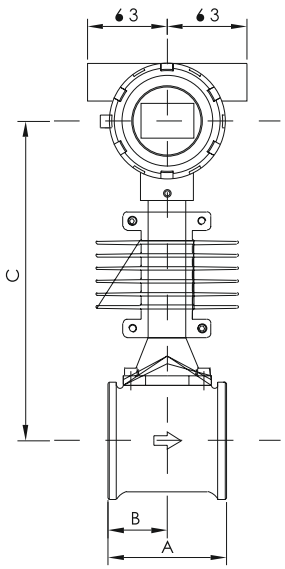

S435 TEKNİK VERİ

Genel Özellikler	
Akışkan	Doymuş Buhar
Nominal çap (mm)	DN40...DN300 wafer tip
Sıcaklık Aralığı	-40 ... 250°C
Ölçüm Aralığı	Aşağıdaki tabloya bakın
Ortam Sıcaklığı	-10 ... 60°C
Doğruluk	±1.5% okuma
Tekrarlanabilirlik	0.5%
Görüntüleme	Anlık akış hızı / Toplam akış hızı / Frekans / Akış aralığı yüzdesi
Sinyal Çıkışı	Pulse / 4 ... 20 mA/ Modbus/RTU
Koruma Sınıfı	IP65
Elektriksel Bağlantı	1/2"-14NPT
Bağlantı	Wafer tip
Akışkan temas malzemesi	304 Paslanmaz Çelik
Proses kontrol malzemesi	Karbon Çelik/ 304/ 316/ 316L(Flange/Wafer)
Dedektör probu	316 Paslanmaz Çelik
Bağlantı Çubuğu	304 Paslanmaz Çelik
Radyatör	Aluminium alaşım
Kısma oranı	10:1

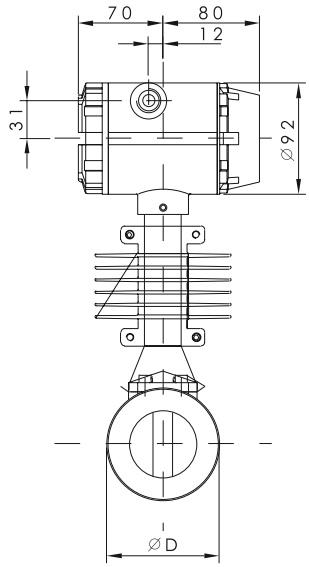

S435 Ölçüm Aralığı

Doymuş Buhar Kütle Akış Hızı (Birim: t / h)												
DN (mm)	0.20Mpa		0.50Mpa		0.60Mpa		0.70Mpa		1.00Mpa		1.50Mpa	
DN40	(28.8 ~ 329.8 kg/h)		(39.9 ~ 633.0 kg/h)		(42.9 ~ 732.5 kg/h)		0.05	0.83	0.05	1.13	0.06	1.61
DN50	0.04	0.52	0.06	0.99	0.07	1.14	0.07	1.29	0.08	1.76	0.1	2.52
DN65	0.08	0.87	0.11	1.67	0.11	1.93	0.12	2.18	0.14	2.97	0.17	4.26
DN80	0.12	1.32	0.16	2.53	0.17	2.93	0.18	3.3	0.21	4.5	0.25	6.45
DN100	0.18	2.06	0.25	3.96	0.27	4.58	0.28	5.16	0.33	7	0.4	10.08
DN125	0.28	3.22	0.39	6.18	0.42	7.15	0.44	8.06	0.52	11	0.62	15.76
DN150	0.4	4.64	0.56	8.9	0.6	10.3	0.64	11.61	0.75	15.83	0.9	22.69
DN200	0.72	8.25	1	15.83	1.07	18.31	1.14	20.64	1.33	28.14	1.59	40.34
DN250	1.12	12.88	1.56	24.73	1.68	28.61	1.78	32.25	2.1	44	2.49	63.03
DN300	1.62	18.55	2.24	35.61	2.41	41.2	2.56	46.45	3	63.3	3.58	90.76

S435 SİPARİŞ

Satış ekibimizle siparişinizi vermenize yardımcı olması için lütfen aşağıdaki tabloyu kullanın.

S435 Vortex Flow Meter	
Order-No.	Description
S695 4359	S435 Vortex Flow Meter DN40, wafer type
S695 4350	S435 Vortex Flow Meter DN50, wafer type
S695 4351	S435 Vortex Flow Meter DN65, wafer type
S695 4352	S435 Vortex Flow Meter DN80, wafer type
S695 4353	S435 Vortex Flow Meter DN100, wafer type
S695 4354	S435 Vortex Flow Meter DN125, wafer type
S695 4355	S435 Vortex Flow Meter DN150, wafer type
S695 4356	S435 Vortex Flow Meter DN200, wafer type
S695 4357	S435 Vortex Flow Meter DN250, wafer type
S695 4358	S435 Vortex Flow Meter DN300, wafer type
A695 0001	Blind pipe for uninstallation - DN40&DN50
A695 0002	Blind pipe for uninstallation - DN65
A695 0003	Blind pipe for uninstallation - DN80
A695 0004	Blind pipe for uninstallation - DN100
A695 0005	Blind pipe for uninstallation - DN125
A695 0006	Blind pipe for uninstallation - DN150
A695 0007	Blind pipe for uninstallation - DN200

Not:

Tüm Akış ölçerler: Wafer bağlantısı (Yardımcı flanş, cıvata ve conta dahil), sıcaklık dengeleme, yerel ekran, orta sıcaklık <250ºC, 4-20mA sinyal çıkışı, 1 / 2-14 NPT elektrik bağlantısı, IP65, doğruluk +% 1,5, 24VCD , Modbus / RTU, Pulse, yalnızca doymuş buhar için