Teflon Türbin Debimetre

VFA ELEKTRONİK

Türbin tip debimetreler, düşük viskoziteli sıvıların(su vb.) hassas olarak anlık ve toplam akış ölçümlerinde kullanılan cihazlardır. Petrokimya, kimya, metalurji, arıtma, gıda gibi pekçok sektörde yaygın olarak tercih edilirler. F serisi türbin debimetreler asit ve benzeri akışkanlar için uygundur. Farklı sensör, ekran, çıkış seçenekleri mevcuttur.

*1.PT: 3 Kablolu, Besleme 24VDC , Darbe Çıkış, Gösterge Yok.

2.CT: 2 Kablolu, Besleme 24VDC, 4-20 mA Çıkış, Gösterge Yok.

3.BT: Pil Beslemeli, Anlık ve Toplam Debi Göstergesi

4.IT: Besleme 24VDC/85~265VAC, 4-20mA Darbe Çıkış, Anlık ve Toplam Debi Göstergesi

DN mm	Ölçüm Aralığı (m³/h) ±1%FS (DN6,DN10 1.5%FS)	Bağlantı BSP	Sıcaklık Basınç
6	0.15-0.6m³/h	3/8”	Standart: Maksimum 50C Maksimum 10bar
10	0.2-1.2m³/h	1/2”	
15	0.4-4m³/h	1”	
20	0.6-6m³/h	1 1/4”	
25	0.9-9m³/h	1 1/4”	
32	1.4-14m³/h	1 3/4”	
40	2.2-22m³/h	DIN Flanş	Opsiyonel : Maksimum 100C Maksimum 6bar
50	3.5-35m³/h	DIN Flanş	
65	6-60m³/h	DIN Flanş	
80	9-90m³/h	DIN Flanş	
100	14-140m³/h	DIN Flanş	

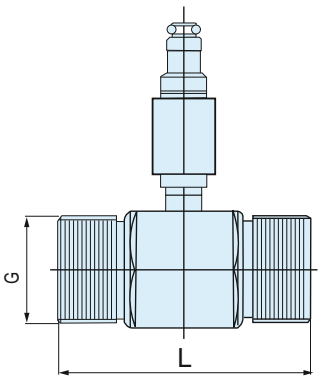

Dişli Tip

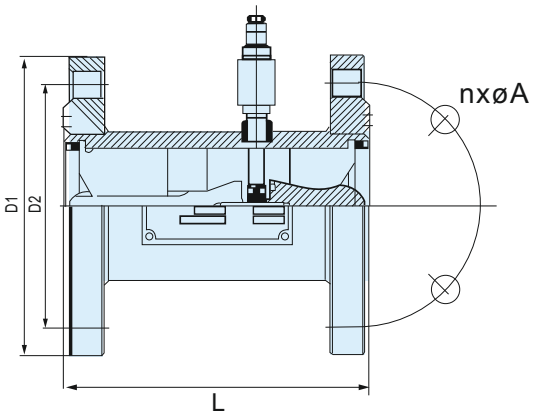

Flanşlı Tip

Dişli Bağlantı
Maksimum 10 Bar ve 50 C Sıcaklık İçin Ölçülendirme

DN(mm)	15	20	25	32	40	50	65	80	100
G	G1	G1¼	G1¼	G1¾	G2	G2½	G3	G4	G5
L1mm	19	21	23	25	30	30	35	40	40
Lmm	80	85	100	120	140	150	185	200	220

Flanşlı Bağlantı
Maksimum 10 Bar ve 50 C Sıcaklık İçin Ölçülendirme

DN(mm)	15	20	25	32	40	50	65	80	100
D1	95	105	115	140	150	165	185	200	220
D2	65	75	85	100	110	125	145	160	180
d	14			18					
N	4							8	
L	75	85	100	120	140	150	185	200	220
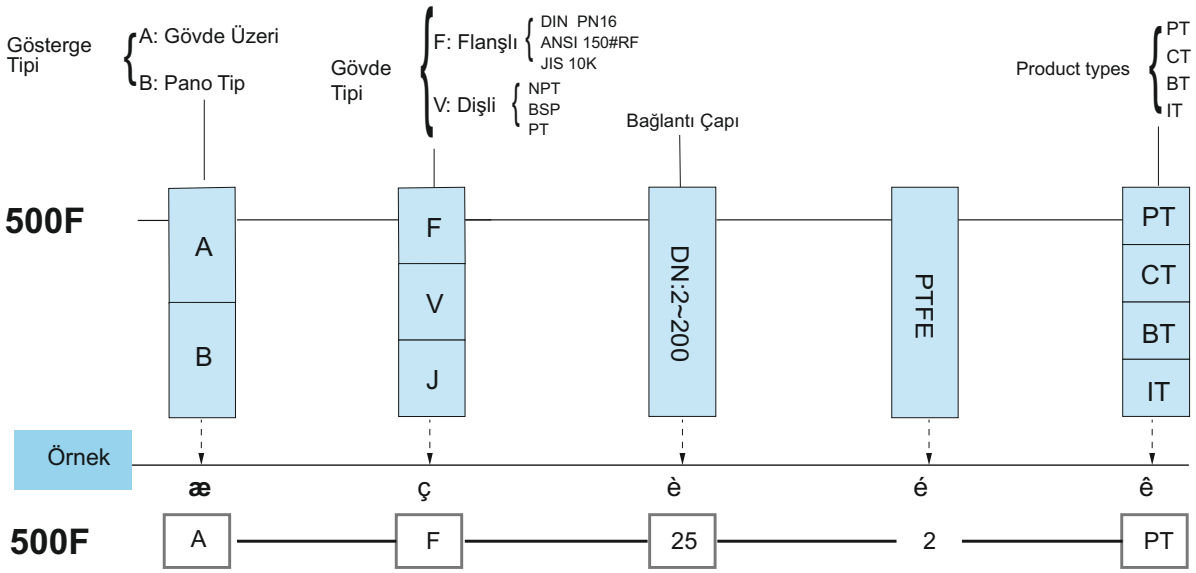
500F Seçim Tablosu